TOHATSU Outboards

ServiceBulletin

No.13-006

件名 :水冷式燃料ポンプ　オプション設定のお知らせ

該当モデル　 : MFS 8A/A2/A3, 9.8A/A2/A3

＜要旨＞

水冷式燃料ポンプを新規にオプション設定しました。

＜識別＞

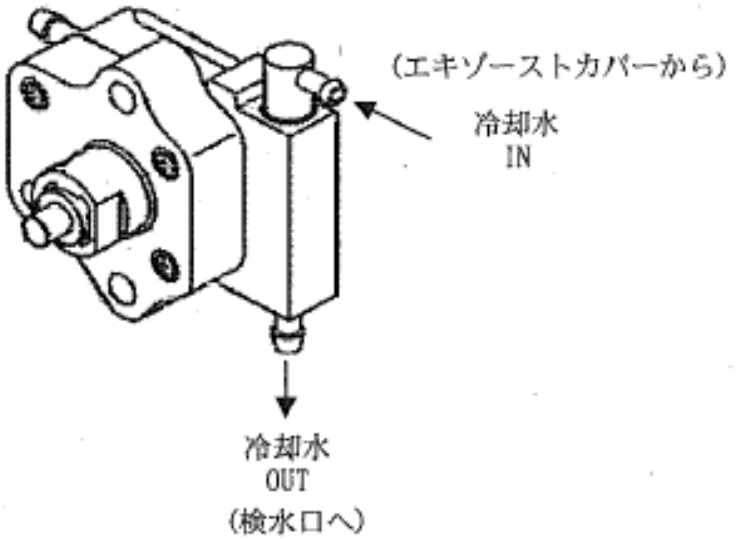

＜部品＞

部品名	旧部品番号	新部品番号	個数	互換性
フューエルポンプアッシ	—	3AA-04000-0	1	—

互換性	A	B	C	D	
	<部品> <ｴﾝｼﾞﾝ> 旧 → 旧 / 新 → 新	<部品> <ｴﾝｼﾞﾝ> 旧 → 旧 / 新 → 新	<部品> <ｴﾝｼﾞﾝ> 旧 → 旧 / 新 → 新	<部品> <ｴﾝｼﾞﾝ> 旧 → 旧 / 新 → 新	●—● セットでの互換あり